PRZEKRÓJ KONSTRUKCYJNY NA PROSTEJ

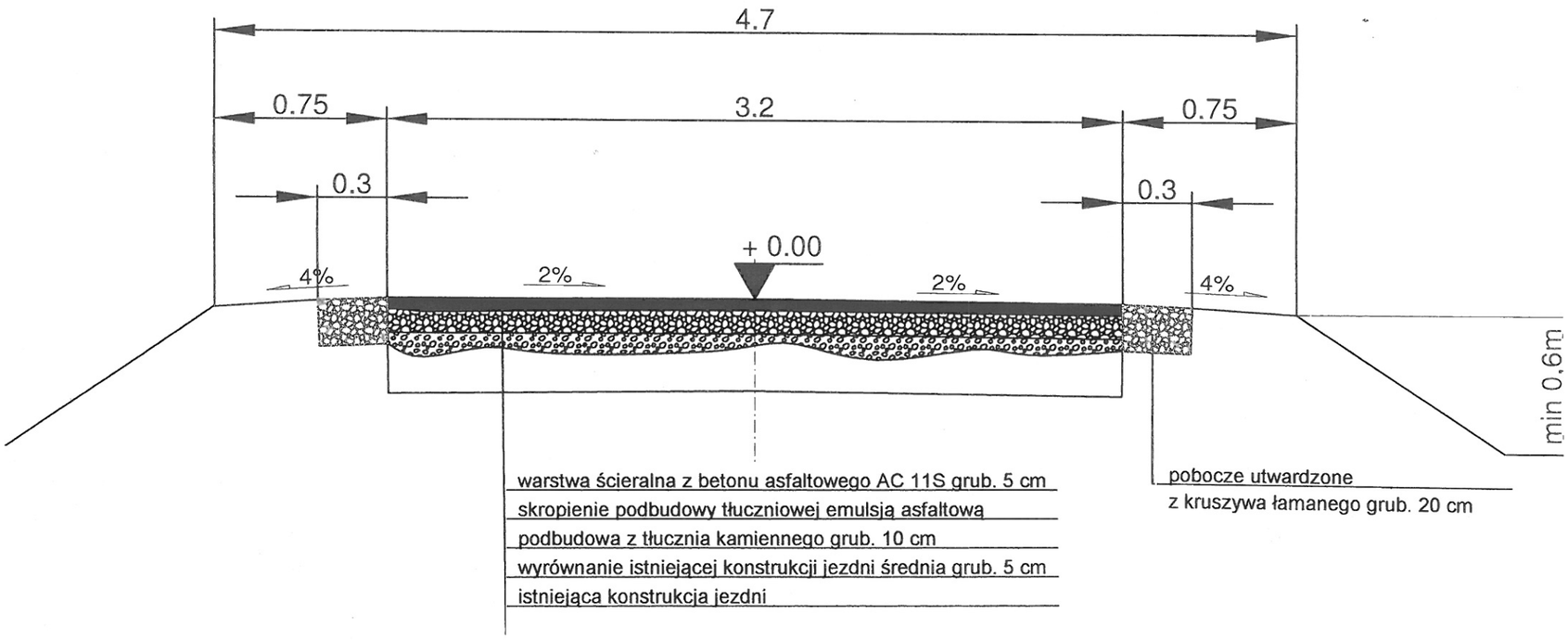

PRZEKRÓJ KONSTRUKCYJNY NA ŁUKACH POZIOMYCH

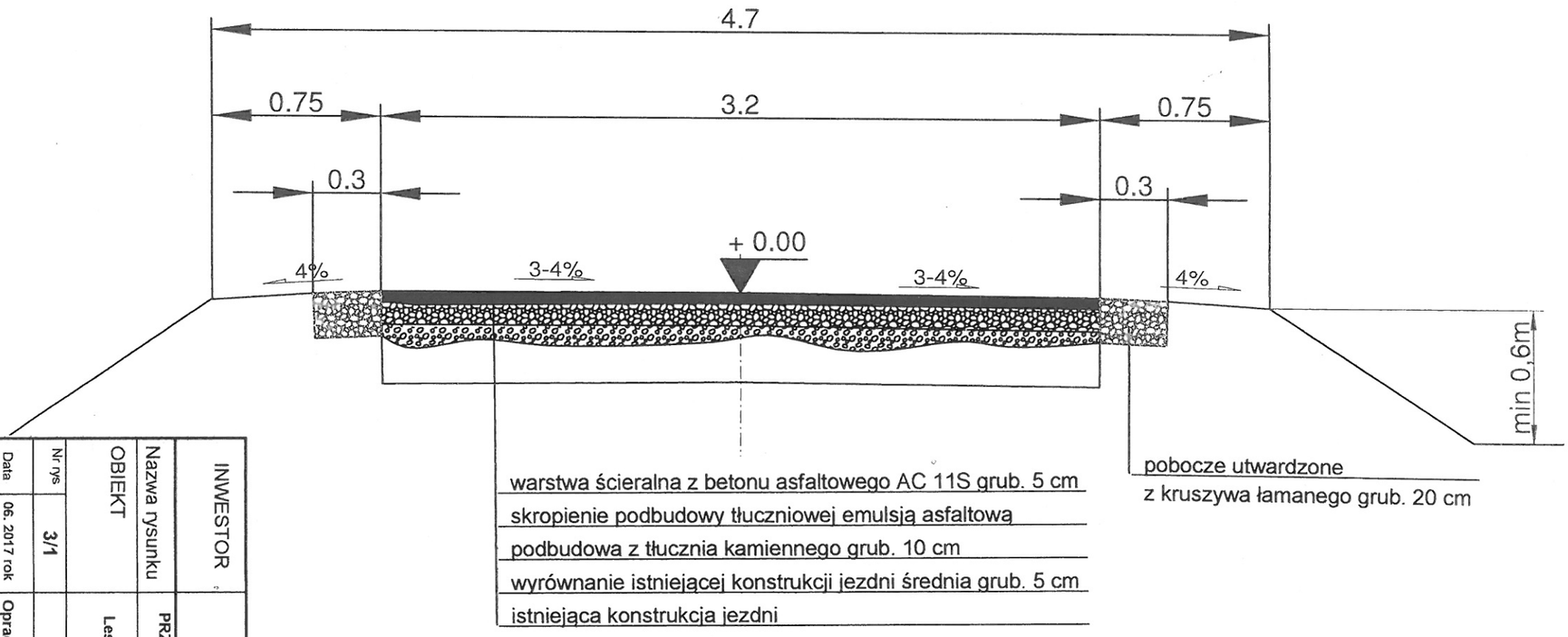

INWESTOR	Gmina Bircza ul. Ojca Św. Jana Pawła II 2, 37-740 Bircza		
Nazwa rysunku	PRZEKROJE NORMALNE / KONSTRUKCYJNE SKALA 1:25		
OBIEKT	Remont drogi gminnej Nr 116006 R Leszczawka "Rosuszka" - Leszczawka "Górny Koniec" - Kuźmina Działki nr 391 i 395 obręb Leszczawka		
Nr rys	3/1		
Data	06. 2017 rok	Opracował	Adam Majka upr. bud. WBP/PZ/NB/UB/I/124/3.17/91/81

PRZEKRÓJ KONSTRUKCYJNY
km 0+238 do km 0+273

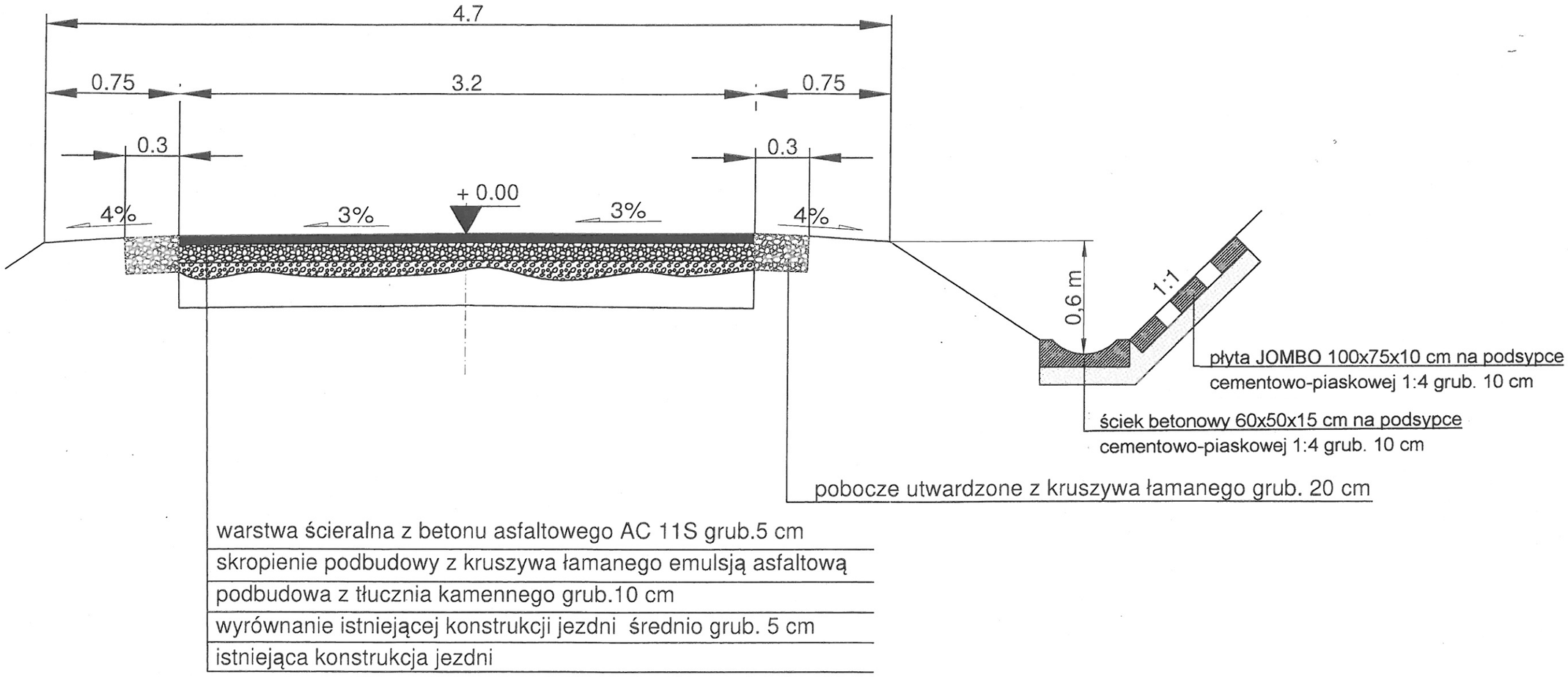

INWESTOR		Gmina Bircza ul. Ojca Św. Jana Pawła II 2, 37-740 Bircza	
Nazwa rysunku		PRZEKROJE NORMALNE / KONSTRUKCYJNE SKALA 1:25	
OBIEKT		Remont drogi gminnej Nr 116006 R Leszczawka "Rosuszka" - Leszczawka "Górny Koniec" - Kuźmina Działki nr 391 i 395 obręb Leszczawka	
Nr rys	3/2		
Data	06. 2017 rok	Opracował	Adam Majka upr. bud. WBPP/ZNB/IUB//124/3.17/91/81

PROFIL PODŁUŻNY PRZEPUSTU

skala 1:50

km 0+044,00 km 0+124,54

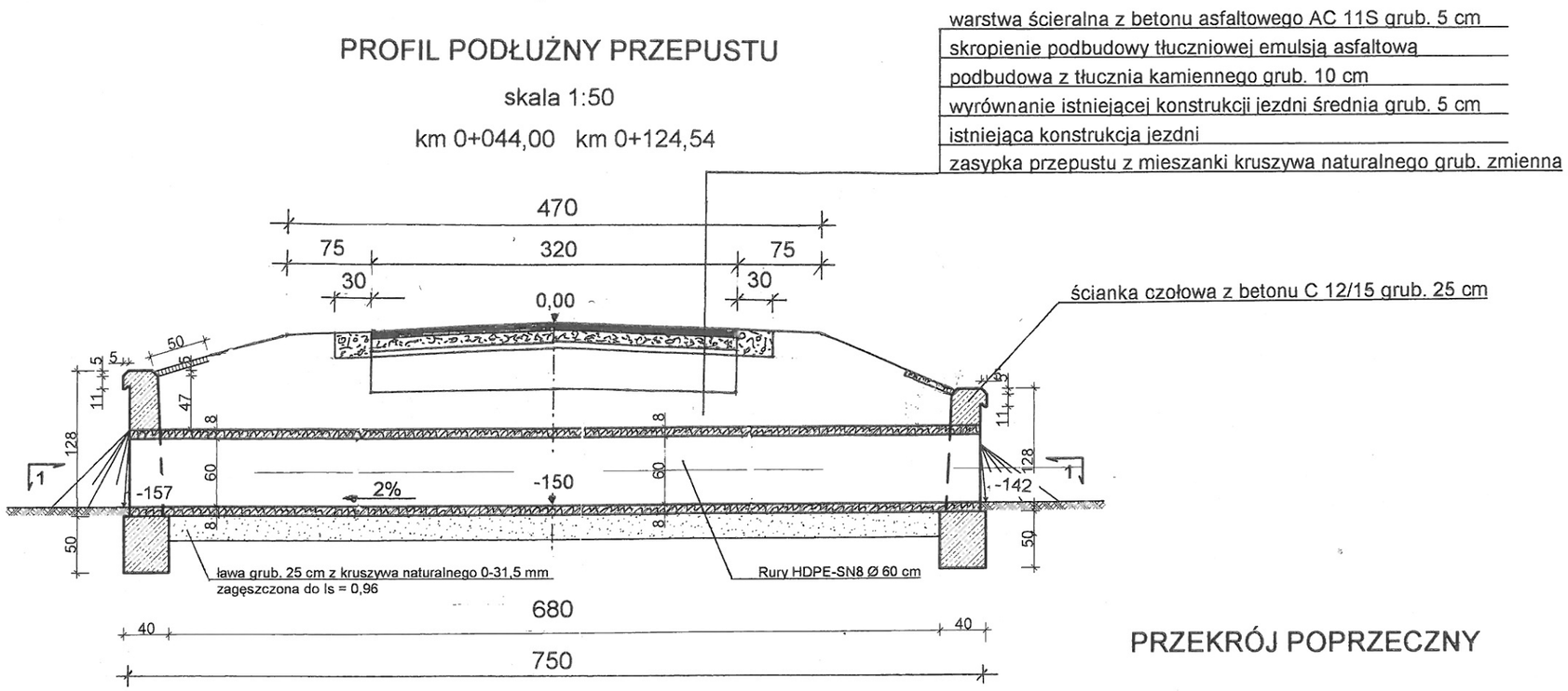

PRZEKRÓJ POPRZECZNY

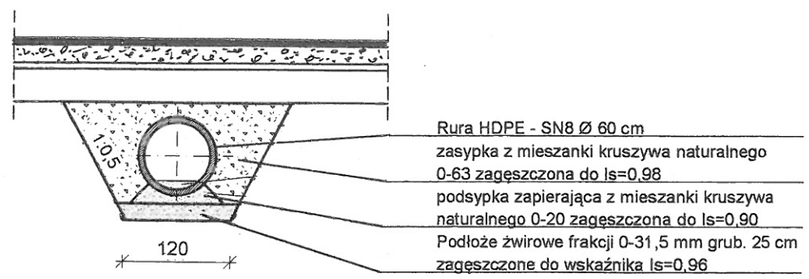

PRZEKRÓJ 1 - 1

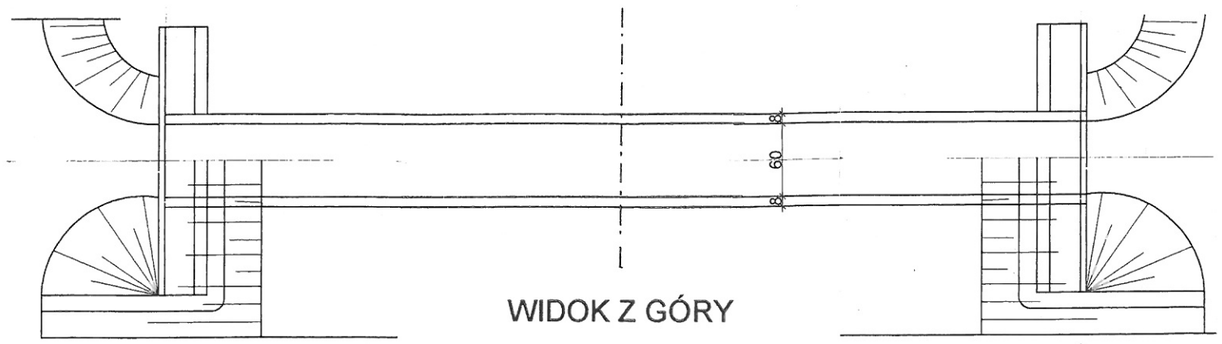

WIDOK Z GÓRY

INWESTOR		Gmina Bircza ul. Ojca Św. Jana Pawła II 2, 37-740 Bircza	
Nazwa rysunku		PRZEPUST POD KORONĄ DROGI SKALA 1:50	
OBIEKT		Remont drogi gminnej Nr 116006 R Leszczawka "Rosuszka" - Leszczawka "Górny Koniec" - Kuźmina Działki nr 391 i 395 obręb Leszczawka	
Nr rys	4		
Data	06. 2017 rok	Opracował	Adam Majka upr. bud. WBPP/ZNB/IUB//124/3.17/91/81

RZUT ZJAZDU
WIDOK Z GÓRY
skala 1:100

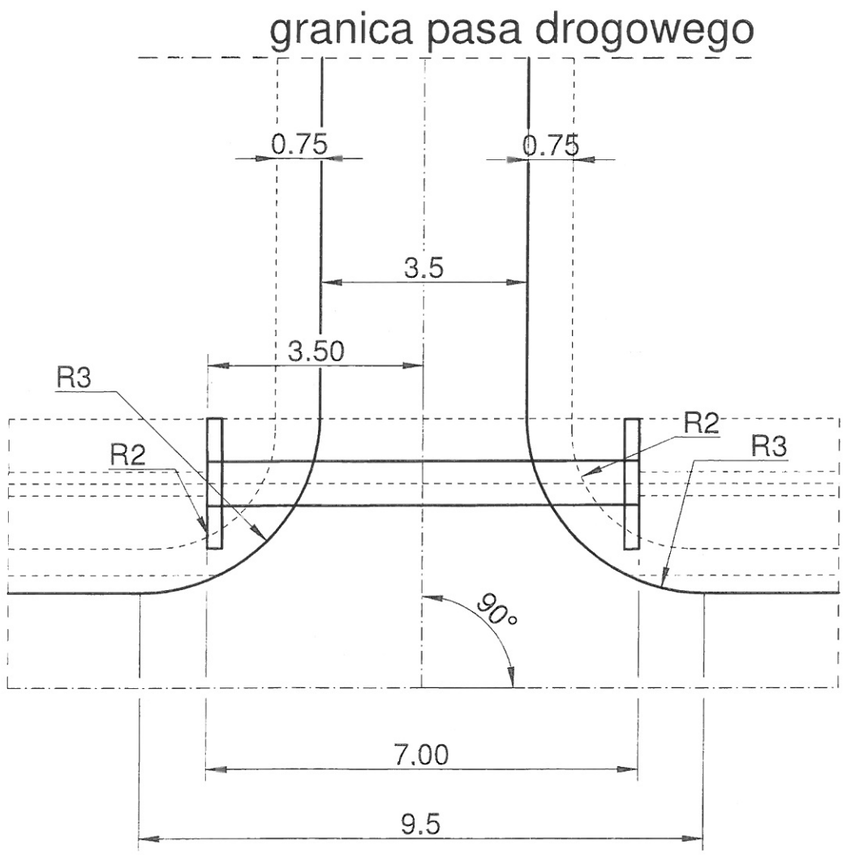

PROFIL PODŁUŻNY PRZEPUSTU
skala 1:50

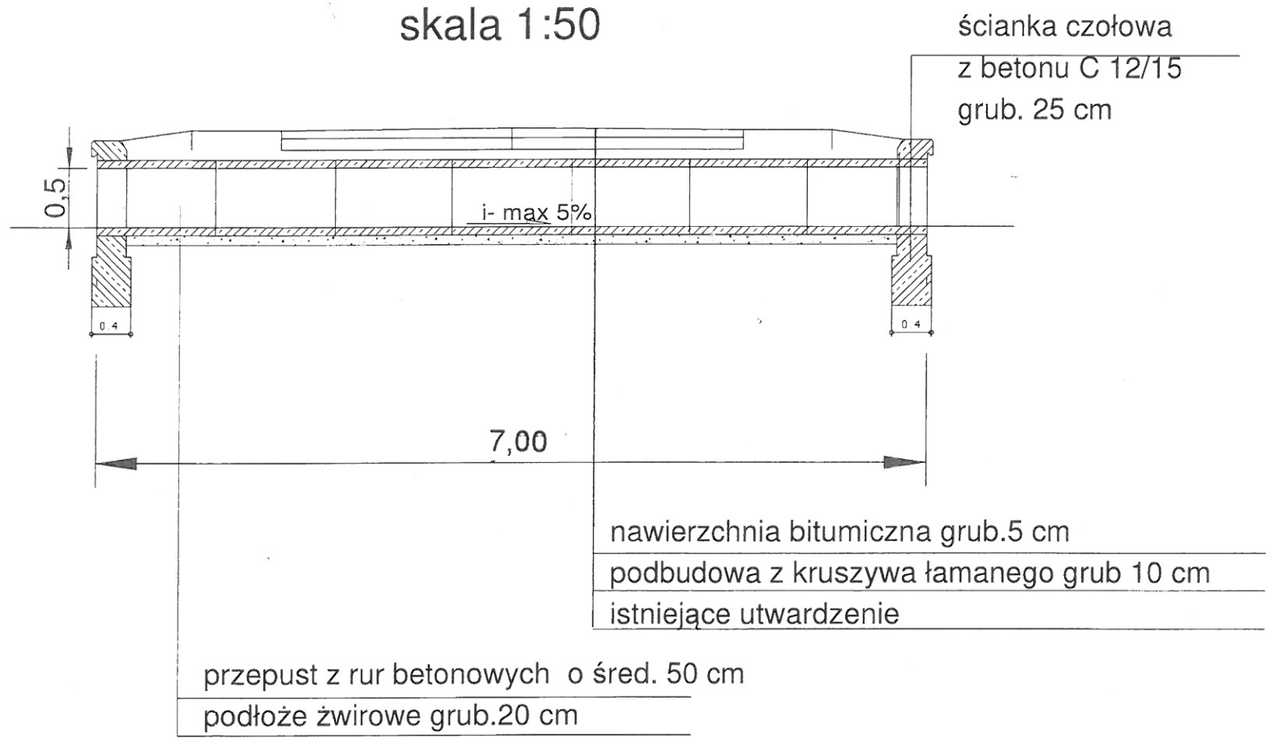

INWESTOR		Gmina Bircza ul. Ojca Św. Jana Pawła II 2, 37-740 Bircza	
Nazwa rysunku		RZUT ZJAZDU / PRZEPUST POD ZJAZDEM SKALA 1:100	
OBIEKT		Remont drogi gminnej Nr 116006 R Leszczawka "Rosuszka" - Leszczawka "Górny Koniec" - Kuźmina Działki nr 391 i 395 obręb Leszczawka	
Nr rys	5		
Data	06. 2017 rok	Opracował	Adam Majka upr. bud. WBPP/ZNB/IUB//124/3.17/91/81